MEMO

安全上のご注意

警告

- 煙が出ていたり、変な臭いがするときは、すぐに電源を切ってください。シガープラグを使用している場合は、すぐに抜いてください。そのまま使用すると、火災・感電の原因となります。
- 内部に異物を入れないでください。金属類や、可燃物が内部に入った場合、火災・感電の原因となります。
- 落としたり、キャビネットを破損した場合はすぐに電源を切ってください。シガープラグを使用している場合は、すぐに抜いてください。そのまま使用すると、火災・感電の原因となります。
- コード類・プラグ類が傷んだり、水に濡れた場合は、すぐに電源を切ってください。シガープラグを使用している場合は、すぐに抜いてください。そのまま使用すると、火災・感電の原因となります。

ご使用になるとき

- 修理・改造・分解はしないでください。火災・感電の原因となりますので、点検・修理はお買い上げの販売店にご依頼ください。本製品を分解・改造をした形跡があると、保証期間内であっても保証対象外となる場合があります。
- 内部に異物を入れないでください。金属類や、可燃物が内部に入った場合、火災・感電の原因となります。
- 本製品を水没させないでください。火災・感電の原因となります。水辺での使用はしないでください。
- 本製品は補助機器としてご使用ください。必ず目視確認は行うようにしてください
- 航空機内で使用するときは、航空会社の指示に従ってください。航空法で、離着陸時に本機を使用することは禁止されています。指示に従わず使用すると、運行装置に影響を与え、事故につながるおそれがあります。

設置をするとき

- お車以外や風呂、シャワー室など、には設置しないでください。火災・感電の原因となります。
- 上に物を置かないでください。金属類や、花びん・コップ・化粧品などの液体が内部に入った場合、火災・感電の原因となります。重いものを乗せると故障の原因にもなります。
- 本機を携帯電話以外の電波を発生させる機器の周辺に設置するとノイズが発生する可能性がございます
- 加湿器やストーブなどのそばに設置しないでください。故障・火災・感電の原因になることがあります。
- 本製品は雨天の野外では使用しないでください。故障・火災・感電の原因となります。

注意

- 温度の高い場所に置かないでください。ストーブなどのそばなどに置くと、火災・感電の原因となることがあります。また、破損、その他部品の劣化や破損の原因となることがあります。
- 湿気・油煙・ほこりの多い場所に置かないでください。加湿器・調理台のそばや、ほこりの多い場所などに置くと、火災・感電の原因になることがあります。
- 移動させる場合は、本機の接続を全て外してください。接続したまま移動させると、火災・感電・故障の原因となることがあります。

電源入力について

- 電源はDC12～32Vの範囲でご使用ください
  それ以外で使用すると、火災・感電の原因となります。
- ケーブルを分解・改造・修理しないでください。火災・感電の原因となります。
- 電源コードは、傷つけたり、延長するなどの加工をしたり、加熱したりしないでください。
- 電源コードは、無理に曲げたり、ねじったり、重いものを乗せたり、挟んだりしないでください。
- 電源コードにゴミやほこりが付着している場合は、電源コードを抜き、ゴミやほこりを取ってください。火災・感電の原因となります。
- 必ずプラスとマイナスをご確認いただき、接続して下さい。
- 使用中の電源コードに布をかけたり、温風を直接当てたり、水気の近くなどへの設置は行わないでください。誤作動・火災・感電の原因となります。
- 濡れた手で電源コードを抜き差ししないでください。火災・感電の原因となります。
- 電源コードを抜くときは、コードを引っ張って抜かないでください。火災・感電の原因となります。
- 電源コードは、指定のものを使用してください。指定以外の電源コード・ケーブルを使用すると、火災・感電の原因となります。
- 長期間ご使用されない場合は必ず電源コードを抜いてください。万一故障した場合、火災・感電の原因となります。
- 電源コードは本機以外の用途に使用しないでください。
- 電源コードのマイナスは確実にマイナスが取れるところからとってください、誤作動・火災・感電の原因となります。

バッテリーについて（非対応）

- 指定された/バッテリーパックを使用してください。指定以外のものを使用すると、破裂・発火の原因となります。
  バッテリーパックを加熱・分解・ショートしたり、火の中へ投入しないでください。破裂・発火の原因となります。
- バッテリーパックの近くに、金属や水気のあるものを置かない様にしてください。電極（+端子と−端子）に接触すると、ショートし、破裂・発火の原因となります。
- バッテリーパックが本体にしっかりと取り付けられているか確認してください。正しく取り付けられていないと、火災・感電の原因となります。
- バッテリーパックを指定された充電方法以外で充電しないでください。破裂・発火の原因となります。

免責事項について

- 地震や雷などの自然災害および当社・販売店の責任以外の火災、第三者による行為、その他の事故、お客様の故意または過失、誤用、その他異常な条件下での使用によって生じた損害に関して、当社・販売店は一切責任を負いません。
  本製品の使用または使用不能から生ずる付随的な損害（事業利益の損失・事業の中断など）に関して、当社・販売店は一切責任を負いません。
- 取扱説明書の記載内容を守らないことによって生じた損害に関して、当社・販売店は一切責任を負いません。
  当社が関与しない接続機器、ソフトウェアとの組み合わせによる誤作動などから生じた損害に関して、当社・販売店は一切責任を負いません。
- 本製品は携帯電話通話補助機器ですので、携帯電話で通話をされる際はお車を所定の場所に停車してください

※ 本製品とは、当てはまらない項目もございます

設置方法

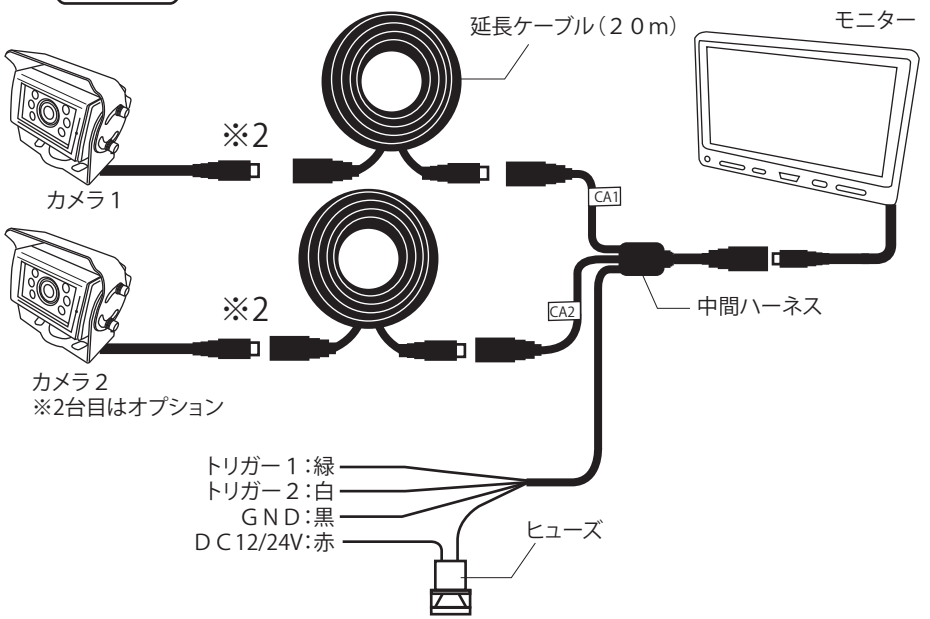

トリガーは、主にバックギアのライン(バックに入れた際に
＋１２～２４Ｖ流れるライン)に接続して下さい。
トリガー１　のラインはカメラ１　／　トリガー２　のラインはカメラ２　に連動します。

※1　トリガー1,2で強制的に画面をONにしている場合
　　電源ボタンとチャンネル切り替えが効きません
　　また　メニュー画面は出ますが操作はできません
　　メニュー操作をする時は　トリガー1,2をOFFにしてください

※2　カメラの配線と延長コードを接続する際には
　　接続部分に防水加工を施してから使用してください

MEMO

製品仕様

項目	仕様
商品名	
撮像素子	１／３”　ＳＯＮＹ　ＳＵＰＥＲ　ＨＡＤ　ＣＣＤ
総画素数	41万画素　有効画素数38万画素
水平解像度	３８０ＴＶ本
音声	あり
接続端子	専用４ＰＩＮ端子　専用４ＰＩＮ端子
画角	水平角度１２０度
最低被写体照度	０．１Ｌｕｘ　Ｆ＝２．０
ミラー機能	切替え
動作温度	－３０℃～＋６０℃　－２０℃～＋７０℃
電源 ＤＣ１２Ｖ	約１００ｍＡ　ＤＣ１２～３２Ｖ
外形寸	36(W)×27(H)×45(D)mm ﾌﾞﾗｹｯﾄ含まず
	49(W)×53(H)×45(D)mm ﾌﾞﾗｹｯﾄ含む
重量	約７５ｇ　ﾌﾞﾗｹｯﾄ含まず

項目	仕様
商品名	
撮像素子	１／３”　ＳＯＮＹ　ＳＵＰＥＲ　ＨＡＤ　ＣＣＤ
総画素数	41万画素　有効画素数38万画素
水平解像度	３８０ＴＶ本
音声	あり
赤外線ＬＥＤ	赤外線ＬＥＤ　６個　８５０ＮＭ
接続端子	専用４ＰＩＮ端子
画角	水平角度１２０度
最低被写体照度	０．１Ｌｕｘ　Ｆ＝２．０
動作温度	－３０℃～＋６０℃
電源	ＤＣ１２Ｖ　約１５０ｍＡ
外形寸	６９(W)×４２（Ｈ）×５７(D)mm
重量	約６５０ｇ

項目	仕様
商品名	
接続端子	専用４ＰＩＮ端子　専用４ＰＩＮ端子
モニター	７インチＴＦＴ
入力	２回路
ミラー機能	ミラー機能あり
動作温度	－２０℃～＋７０℃
電源	ＤＣ１２～３２Ｖ
外形寸	１８１(W)×１２２（Ｈ）×２４(D)mm
重量	約４５０ｇ

ボタン使用法

①センサー　：　ＤＩＭと連動します
②セレクトボタン　：　入力切替とメニュー画面上での上下
③メニューボタン：モニターのメニュー画面を表示します
④電源ボタン　：　電源のＯＮ／ＯＦＦをします
⑤ＤＩＭボタン　：　液晶画面の明るさを変更します
メニューのディマーが「OFF」の状態で有効
⑥ボリュームボタン　：　音声のボリュームの調整とメニュー項目の数値の設

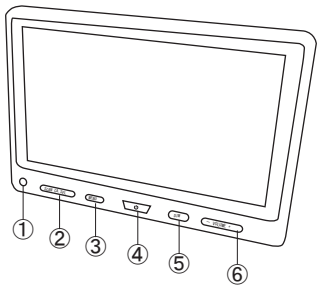

メニュー画面

本体のメニューボタンを順番に押すと下記のような画面が順番に表示されますので、各メニュー項目を設定してください。
メニュー画面が表示されている間、ボタンは下記のような働きをします。

▲（②ボタン）　：　項目の上移動
▼（②ボタン）　：　項目の下移動
ー（⑥ボタン）　：　数値／設定の変更
+（⑥ボタン）　：　数値／設定の変更
MENU（③ボタン）　：　メニュー内容の切り替え

※トリガー1,2で強制的に画面をONにしている場合
メニュー画面は出ますが操作はできません
メニュー操作をする時は　トリガー1,2をOFFにしてください

ファンクション

ディマー　AUTO
リセット　エンター

ディマー	ＡＵＴＯにするとモニターのセンサーで明るさを検知し自動で明るさを切り替えます。 ＯＦＦにするとモニターのＤＩＭボタンを押すことにより明るさを手動で切り替えることができます。
リセット	工場出荷状態の設定に戻します

画質

コントラスト　50
明度　50
色相　50
色合い　50

コントラスト	液晶画面のコントラストを調整します
明度	液晶画面の明るさを調整します
色相	液晶画面の色の濃さを調整します
色合い	液晶画面の色合いを調整します

カメラ	
カメラ1スキャン	3
カメラ2スキャン	3
カメラ1トリガー	3
カメラ2トリガー	3

カメラ1スキャン	カメラ1を自動切換の際に表示させる時間(秒)
カメラ2スキャン	カメラ2を自動切換の際に表示させる時間(秒)
カメラ1トリガー	カメラ1のトリガーが外れた際にカメラ1の画面を保持させる時間(秒)
カメラ2トリガー	カメラ2のトリガーが外れた際にカメラ2の画面を保持させる時間(秒)

カメラ	
カメラ1 N/M	正像
カメラ2 N/M	正像
カメラ1 ｶﾞｲﾄﾞ表示	ON

カメラ1 N/M	カメラ1を正像／鏡像を切り替えます
カメラ2 N/M	カメラ2を正像／鏡像を切り替えます
カメラ1ｶﾞｲﾄﾞ表示	カメラ1のガイド表示の切り替えをします ※ガイド表示はトリガー切替えの時のみ有効です
カメラ2ｶﾞｲﾄﾞ表示	カメラ2のガイド表示の切り替えをします ※ガイド表示はトリガー切替えの時のみ有効です

※ガイドの数値はあくまで目安として考えてください

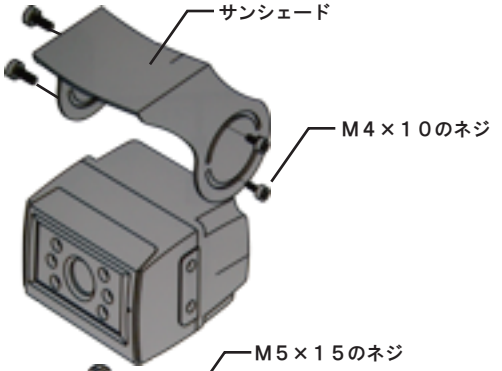

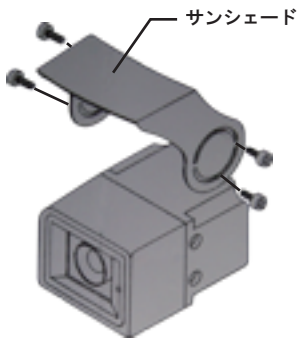

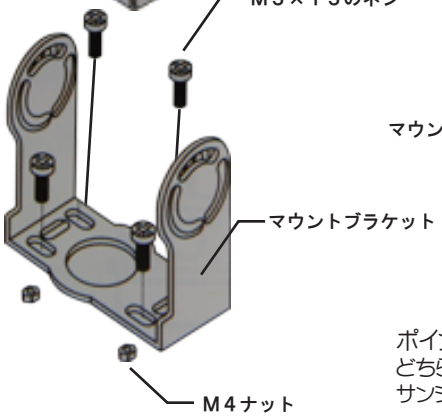

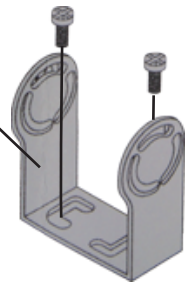

ポイント！！
どちらのカメラもマウントブラケットの上に
サンシェードがかぶさる様に設置してください

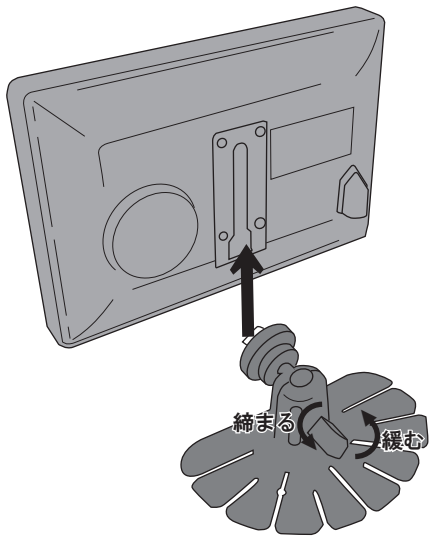
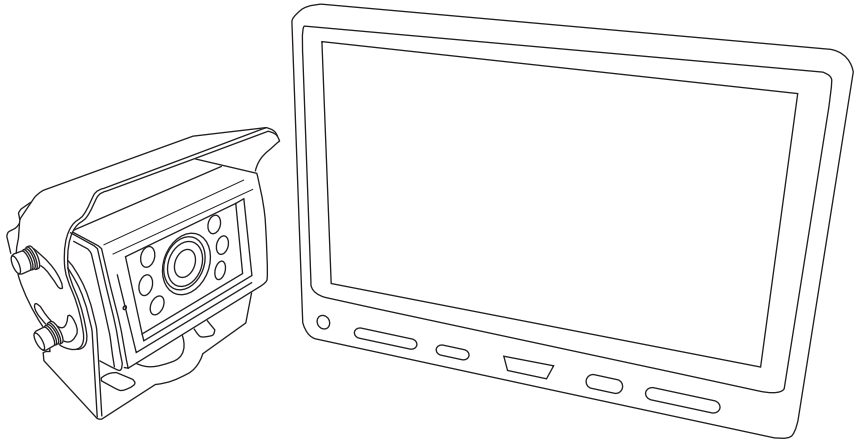
取扱説明書